REV/版本	DESCRIPTION/变更内容	DATE/日期	DRAWN BY/绘图
A1	接点代码更新	2024.8.20	Z01

1) Product main performance/产品主要性能指标:

Operating Temperature/工作温度: -55℃～200℃
Humidity(max)/最大潮湿: <=95% [at 60 deg C / 140 F]
Shielding /屏蔽性能: 55dB(1GHz)
Salt Spray Corrosion/盐 雾: 96hr
P op (max)/最大环境压力: 60 bar (870 psi)
Insert Configuration/针芯配置: 20芯 接点代码: 038
Pin Size/接触件直径: Φ0.5mm
R (Max)/接触电阻: ≤15mΩ
Differential transmission rate/差分传输速率: 3.4Gbps
Insulation resistance/绝缘电阻: 5000MΩ
Withstand voltage/耐电压: 750V
Rated Current/额定电流: 1.8A

2) Mechanical data/机械特性:

Vibration/振 动 : 1.0G²/Hz,均方根值36.6G, ≤1us瞬断
Shock Resistance/冲 击 : 加速度2940m/s², ≤1us瞬断
Endurance (Shell)/机械寿命 : 5000次

3) Other Specification/其它规格:

Contact PIN/接触件: Gold plated Tin bronze/锡青铜镀金
Housing Material/外壳材质: Dark nickel plated aluminium/铝合金镀哑镍
Other metal spare parts/其余金属件: Nickel plated brass/铜镀镍
Insulator material/绝缘材料: PEEK
IP Rating/防护等级: IP68(2m水深24h)插合状态
*ALL MATERIALS ARE RoHS COMPLIANT/所有材料均符合RoHS要求

型号命名 → FX·104·Z02·F·038·B1·N—H 0

- FX: 主型号/FX系列微圆形连接器
- 104: 壳体代码/-1031-104
- Z02: 插头插座形式/T02-插头 Z02-插座
- F: 外壳材质及镀层/铜合金镀珍珠铬(CC) 铜合金镀哑镍(C) 铝合金镀哑镍(F) 铝合金镀珍珠铬(XC)
- 038: 接点代码/038、039
- B1: 接触件形式/插针-A1,插孔-B1
- N: 键位/N-A-B-C
- H: 接触件端接形式/焊接H,印制板接B,弯式印制板W
- 0: 有接地片 1 / 无接地片 0

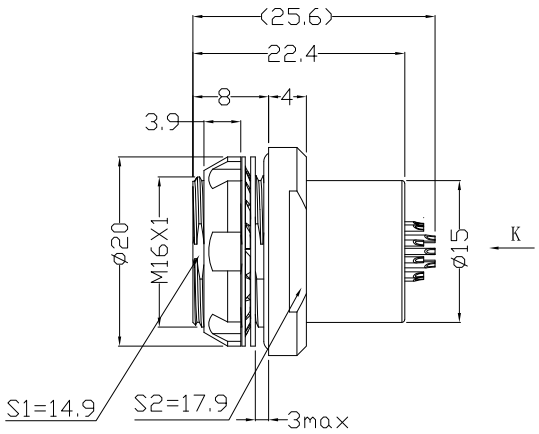

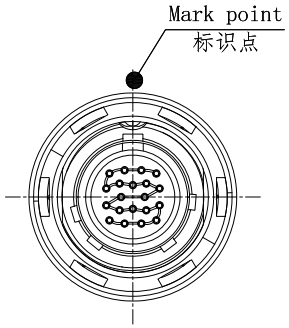

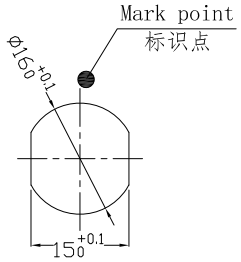

Panel cut-outs
建议安装开孔尺寸

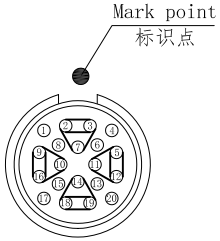

view K
K向孔位排布

孔位	信号定义
2	DATA1+
7	Shied
3	DATA1-
5	DATA2+
11	Shied
12	DATA2-
18	DATA3+
14	Shied
19	DATA3-
9	DATA4+
10	Shied
16	DATA4-

孔位	信号定义
1	Signal or Powr
8	Signal or Powr
15	Signal or Powr
17	Signal or Powr
13	Signal or Powr
20	Signal or Powr
4	Signal or Powr
6	Signal or Powr

TOLERANCES UNLESS OTHERWISE SPECIFIED:
未标注尺寸公差:±0.1
未标注角度公差:±0.5°

FIRST ANGLE PROJECTION
SIZE: A4 | UNITS: mm
SCALE: 1:1 | SHEET: 1 OF 1

Product name/产品名称
FX104 Socket
FX104固定式插座

DRAWN BY: 绘图: Z01	DATE/日期 2024-8-20	QM NO 料号	FX104Z02F038B1N-H0
CHECKED BY: 审核: PD05	DATE/日期 2024-8-20	DRAWING NO 图号	REV/版本 A1
APPROVED BY: 核准: PD03	DATE/日期 2024-8-20	CUSTOMER NO 客户料号	

QM Connector System
QM(Quanma) Connector Shenzhen Co. LTD
深 圳 市 全 马 连 接 器 有 限 公 司

Web: //www.quanma-china.com/